SHURE®

LEGENDARY
PERFORMANCE™

WIRED MICROPHONE

VP82

Compact Shotgun Microphone
Microphone canon compact
Kompaktes Richtrohrmikrofon
Micrófono de cañón compacto
Microfono a canna di fucile compatto
Компактный линейный микрофон
コンパクトショットガンマイクロホン
컴팩트 샷건 마이크
紧凑型枪式话筒

General Description

The VP82 is a professional shotgun microphone for use in sound capture and reinforcement. Compact and lightweight, with wide aperture and excellent off-axis rejection, the VP82 is the affordable and reliable choice for camera-mounted A/V media production applications.

Features

- Premier production microphone crafted with Shure quality, ruggedness, and reliability
- Highly directional, uniform polar pattern optimized for distant pickup
- Low self-noise and high output level
- Lightweight, compact design accommodates prolonged operation, minimizing operator fatigue attributed to many shotgun microphones
- Class A, discrete, transformerless preamplifier provides transparent, extremely fast transient response with no crossover distortion and minimal harmonic and intermodulation distortion
- Aircraft-grade aluminum alloy construction resists wear and abuse
- Operates over a wide range of temperatures and humidity

Rycote Custom Accessories

Shure offers custom Rycote® suspension mounting and wind-protection solutions designed for Shure VP shotgun microphones.

Wind-Protection

Use the supplied foam windscreen to reduce wind-noise. For increased protection, Shure offers two premium Rycote® windshield accessories:

- **Softie Windshield:** Attenuates up to 25 dB of wind-noise.
- **Suspension Windshield Kit:** Attenuates up to 38 dB of wind-noise while preserving critical high frequencies. Included Lyre suspension mounts provide up to 25 dB of isolation.

Suspension Mounts

Shure offers four Rycote® Softie Lyre Mounts to reduce handling noise and low-frequency vibrations by up to 15 dB:

- **InVision Video:** Secures directly onto standard camera shoe.
- **Camera Clamp Adapter (CCA):** Fits into a standard camera clamp.
- **Pistol Grip:** Adjustable handheld mount.

Note: All Softie Lyre Mounts (except InVision Video) are equipped with 3/8” and 5/8” female threaded adapters for additional mounting options.

XLR Connector Gasket

This microphone is supplied with a small corrugated rubber ring in the XLR connector to absorb the mechanical slack between the microphone and cable. Many high-end cables are made with a rubber shoulder on the XLR-F for the same purpose. When connecting this microphone to a cable with a rubber shoulder XLR-F connector, remove the corrugated rubber ring from the microphone to ensure a proper fit.

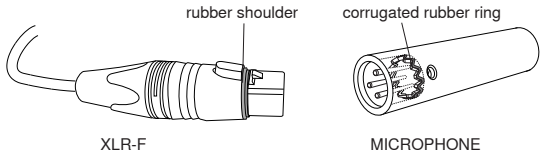

Load Impedance

Maximum SPL capability, output clipping level, and dynamic range vary with the input load impedance of the preamplifier to which the microphone is connected. Shure recommends a minimum input load impedance of 1000 Ohms. Most modern microphone preamplifiers meet this requirement. Higher impedance results in better performance for these specifications.

Power Requirements

This microphone requires phantom power and performs best with a 48 V DC supply (IEC-61938), but it can operate with supplies as low as 11 V DC. Most modern mixers provide phantom power and require the use of a **balanced** microphone cable: XLR-to-XLR or XLR-to-TRS.

Specifications

Cartridge Type	Electret Condenser	
Polar Pattern	Supercardioid/lobar	
Frequency Response	90 to 20,000 Hz	
Output Impedance	144 Ω	
Sensitivity open circuit voltage, @ 1 kHz, typical	-36.0 dBV/Pa[1] (15.8 mV)	
Maximum SPL 1 kHz at 1% THD[2]	**2500 Ω load:** **1000 Ω load:**	137.5 dB SPL 131.5 dB SPL
Signal-to-Noise Ratio[3]	79 dB	
Dynamic Range @ 1 kHz	**2500 Ω load:** **1000 Ω load:**	122.5 dB 116.5 dB
Clipping Level @ 1 kHz, 1% THD	**2500 Ω load:** **1000 Ω load:**	7.0 dBV 0.0 dBV
Self Noise equivalent SPL, A-weighted, typical	15.0 dB SPL-A	
Common Mode Rejection 20 to 20,000 Hz	≥55 dB	
Operating Temperature Range	-18°C (0°F) to 57°C (135°F)	
Storage Temperature Range	-29°C (-20°F) to 74°C (165°F)	
Operating Relative Humidity	0 to 95%	
Polarity	Positive pressure on diaphragm produces positive voltage on pin 2 with respect to pin 3	
Housing	Satin-black vinyl painted aluminum alloy with stainless steel screen	
Power Requirements	11–52 V DC[4] phantom power (IEC-61938), <2.0 mA	
Net Weight	76 g (2.7 oz.)	

[1] 1 Pa=94 dB SPL

[2] THD of microphone preamplifier when applied input signal level is equivalent to cartridge output at specified SPL

[3] S/N ratio is the difference between 94 dB SPL and equivalent SPL of self noise, A-weighted

[4] All specifications measured with a 48 Vdc phantom power supply. The microphone operates at lower voltages, but with slightly decreased headroom and sensitivity.

Description générale

Le VP82 est un microphone canon professionnel prévu pour les applications de prise de son et de sonorisation. Compact et léger, pourvu d'une large ouverture et d'une excellente réjection hors axe, le VP82 est le choix bon marché et fiable pour une utilisation du micro monté sur caméra en production audiovisuelle.

Caractéristiques

- Microphone de production haut de gamme doté de la qualité, de la robustesse et de la fiabilité de Shure
- Courbe de directivité uniforme hautement directionnelle, optimisée pour la prise de son distante
- Faible bruit propre et niveau de sortie élevé
- Sa conception légère et compacte permet une utilisation prolongée en minimisant la fatigue de l'opérateur si commune aux microphones canon
- Préamplificateur à composants discrets, sans transformateur, de classe A, permettant une réponse transitoire transparente et extrêmement rapide, sans distorsion de croisement, et des distorsions harmoniques et d'intermodulation minimales
- Construction en alliage d'aluminium qualité aviation résistant à l'usure et aux mauvais traitements
- Fonctionne dans des conditions de température et d'humidité variées

Accessoires personnalisés Rycote

Shure propose des solutions personnalisées Rycote® de montage en suspension et de protection contre le vent conçues pour les microphones canon VP de Shure.

Protection contre le vent

Utiliser la bonnette anti-vent en mousse fournie pour réduire les bruits de vent. Pour davantage de protection, Shure offre deux accessoires anti-vent Rycote® haut de gamme :

- **Bonnette de protection Softie :** Atténue jusqu'à 25 dB les bruits de vent.
- **Kit de bonnette de protection à suspension :** Atténue jusqu'à 38 dB les bruits de vent tout en préservant les hautes fréquences essentielles. Les suspensions silentbloc Lyre fournies assurent une isolation pouvant atteindre 25 dB.

Suspensions silentbloc

Shure propose quatre montures Softie Lyre Rycote® pour réduire les bruits de manipulation et les vibrations basse fréquence jusqu'à 15 dB :

- **InVision Video :** Se fixe directement sur une griffe standard pour caméra.
- **Adaptateur de pince pour caméra :** Adapté à une pince standard pour caméra.
- **Poignée-pistolet :** Monture à main réglable.

Remarque : Toutes les montures Softie Lyre (sauf InVision Video) sont équipées de raccords multipas femelles de 3/8 po et 5/8 po offrant des options de montage supplémentaires.

Joint pour connecteur XLR

Ce microphone comporte un petit anneau en caoutchouc ondulé dans le connecteur XLR qui permet d'absorber le jeu mécanique entre le microphone et le câble. Un grand nombre de câbles haut de gamme sont équipés d'un épaulement en caoutchouc sur le XLR-F dans ce même but. Si l'on branche ce microphone à un câble avec connecteur XLR-F à épaulement en caoutchouc, enlever l'anneau en caoutchouc ondulé du microphone pour un montage correct.

Impédance de charge

Le niveau SPL maximum, le niveau d'écrêtage en sortie et la plage dynamique varient avec l'impédance d'entrée du préamplificateur sur lequel le microphone est branché. Shure recommande une impédance d'entrée d'au moins 1000 Ohms. La plupart des préamplificateurs de microphone modernes satisfont cette spécification. Une impédance élevée donne de meilleures performances pour ces spécifications.

Alimentation

Ce microphone exige une alimentation fantôme et donne les meilleurs résultats avec une alimentation de 48 V c.c. (IEC-61938), mais il peut fonctionner avec une alimentation minimale de 11 V c.c. La plupart des mélangeurs modernes fournissent une alimentation fantôme et nécessitent l'utilisation d'un câble de microphone **symétrique** : XLR-XLR ou XLR-Jack.

Caractéristiques

Type de capsule	Condensateur à électret	
Courbe de directivité	Supercardioïde/ lobaire	
Réponse en fréquence	90 à 20,000 Hz	
Impédance de sortie	144 Ω	
Sensibilité tension en circuit ouvert, à 1 kHz, typique	-36,0 dBV/Pa[1] (15,8 mV)	
SPL maximum 1 kHz avec DHT de 1 %[2]	**Charge de 2500 Ω :** **Charge de 1000 Ω :**	137,5 dB SPL 131,5 dB SPL
Rapport signal/bruit[3]	79 dB	
Plage dynamique à 1 kHz	**Charge de 2500 Ω :** **Charge de 1000 Ω :**	122,5 dB 116,5 dB
Niveau d'écrêtage à 1 kHz, DHT de 1 %	**Charge de 2500 Ω :** **Charge de 1000 Ω :**	7,0 dBV 0,0 dBV
Bruit propre équivalent SPL, pondéré en A, typique	15,0 dB SPL-A	
Rejet en mode commun 20 à 20,000 Hz	≥55 dB	
Plage de températures de fonctionnement	-18°C (0°F) à 57°C (135°F)	
Plage de températures de stockage	-29°C (-20°F) à 74°C (165°F)	
Humidité relative de fonctionnement	0 à 95%	
Polarité	Une pression acoustique positive sur le diaphragme produit une tension positive sur la broche 2 par rapport à la broche 3.	
Boîtier	Grille et poignée en alliage d'aluminium à peinture vinylique noire satinée avec écran en acier inoxydable	
Alimentation	11–52 V c.c.[4] alimentation fantôme (IEC-61938), <2,0 mA	
Poids net	76 g (2,7 oz)	

[1] 1 Pa=94 dB SPL

[2]La DHT du préamplificateur du microphone appliquée au niveau du signal d'entrée est équivalente au niveau de sortie de la capsule pour la valeur SPL spécifiée.

[3]Le rapport signal/bruit est la différence entre le niveau SPL de 94 dB et le niveau SPL équivalent du bruit propre pondéré A.

[4]Toutes les caractéristiques techniques ont été mesurées avec une source d'alimentation fantôme de 48 V c.c. Le microphone fonctionne à des tensions plus basses mais au prix d'une plage dynamique et d'une sensibilité légèrement réduites.

Allgemeine Beschreibung

Das VP82 ist ein professionelles Richtrohrmikrofon für die Klangerfassung und Beschallung. Das kompakte und leichte VP82 mit breiter Öffnung und ausgezeichneter Unterdrückung außeraxialer Schallquellen ist die preiswerte und zuverlässige Wahl für kameramontierte Anwendungen bei der A/V-Medienproduktion.

Technische Eigenschaften

- Erstklassiges Produktionsmikrofon mit der Qualität, Robustheit und Zuverlässigkeit von Shure
- Eng gebündelte, gleichförmige Richtcharakteristik; optimiert zur Abnahme weit entfernter Schallquellen
- Geringes Eigenrauschen und hoher Ausgangspegel
- Leichte, kompakte Bauweise unterstützt lange Betriebszeiten und minimiert die Ermüdung des Anwenders, die mit vielen Richtrohrmikrofonen assoziiert wird.
- Der transformatorlose Class A-Vorverstärker bietet Transparenz und extrem schnelles Einschwingverhalten ohne Übernahmeverzerrung bei minimaler harmonischer und Intermodulationsverzerrung
- Eine sehr robuste Konstruktion aus Aluminiumlegierung widersteht Verschleiß und Missbrauch
- In einem breiten Spektrum von Temperatur- und Feuchtigkeitsbedingungen einsetzbar

Kundenspezifisches Rycote-Zubehör

Shure bietet kundenspezifische Rycote®-Erschütterungsabsorber und Windschutzlösungen an, die für Shure-VP-Richtrohrmikrofone konzipiert wurden.

Windschutz

Den mitgelieferten Schaumstoff-Windschutz verwenden, um Windgeräusche zu reduzieren. Für zusätzlichen Schutz bietet Shure zwei erstklassige Rycote®-Windschutze als Zubehör an:

- **Softie-Windschutz:** Dämpft bis zu 25 dB der Windgeräusche.
- **Windschutzsatz mit Erschütterungsabsorber:** Dämpft bis zu 38 dB der Windgeräusche, wobei wichtige höhere Frequenzen bewahrt werden. Umfasst Lyre-Erschütterungsabsorber, die eine Isolierung von bis zu 25 dB gewährleisten.

Erschütterungsabsorber

Shure bietet vier Rycote® Softie Lyre-Erschütterungsabsorber an, um Körperschall und niederfrequente Vibrationen um bis zu 15 dB zu reduzieren:

- **InVision Video:** Wird direkt am standardmäßigen Kamera-Shoe befestigt.
- **Kameraklemmenadapter (CCA):** Passt in eine standardmäßige Kameraklemme.
- **Pistolengriff:** Verstellbare Handhalterung.

Hinweis: Alle Softie Lyre-Erschütterungsabsorber (außer InVision Video) verfügen über 3/8-Zoll- und 5/8-Zoll-Adapter mit Innengewinde für zusätzliche Montageoptionen.

XLR-Anschlussdichtung

Dieses Mikrofon wird mit einem kleinen gewellten Gummiring im XLR-Anschluss geliefert, der mechanische Lockerheit zwischen dem Mikrofon und dem Kabel aufnimmt. Viele hochwertige Kabel werden zum selben Zweck mit einem Gummiansatz am XLR-Buchsenende hergestellt. Wenn dieses Mikrofon mit einem Kabel mit Gummiansatz am XLR-Buchsenende verbunden wird, den gewellten Gummiring vom Mikrofon entfernen, um einen einwandfreien Sitz sicherzustellen.

Abschlussimpedanz

Der maximal zu verarbeitende Schalldruck, der Übersteuerungspegel und der Dynamikbereich sind von der Eingangsabschlussimpedanz des Vorverstärkers, an den das Mikrofon angeschlossen wird, abhängig. Shure empfiehlt eine minimale Eingangsabschlussimpedanz von 1000 Ohm. Die meisten modernen Mikrofonvorverstärker erfüllen diese Anforderung. Höhere Impedanzen ergeben bessere Leistung für diese Spezifikationen.

Versorgungsspannungen

Dieses Mikrofon benötigt Phantomspeisung. Die beste Leistung wird bei einer Speisung mit 48 V Gleichspannung erzielt (IEC-61938); das Mikrofon kann jedoch mit Speisungen bis zu 11 V Gleichspannung betrieben werden, Die meisten modernen Mischpulte stellen Phantomspeisung bereit und erfordern die Verwendung eines **symmetrischen** Mikrofonkabels: XLR-zu-XLR bzw. XLR-zu-TRS.

Technische Daten

Kapseltyp	Elektret-Kondensator	
Richtcharakteristik	Superniere/ keulenförmig	
Frequenzgang	90 bis 20,000 Hz	
Ausgangsimpedanz	144 Ω	
Empfindlichkeit Leerlaufspannung, bei 1 kHz, typisch	-36,0 dBV/Pa[1] (15,8 mV)	
Maximaler Schalldruckpegel 1 kHz bei 1 % Gesamtklirrfaktor[2]	**2500 Ω Last:** **1000 Ω Last:**	137,5 dB Schalldruckpegel 131,5 dB Schalldruckpegel
Signalrauschabstand[3]	79 dB	
Dynamikbereich bei 1 kHz	**2500 Ω Last:** **1000 Ω Last:**	122,5 dB 116,5 dB
Begrenzungspegel bei 1 kHz, 1 % Gesamtklirrfaktor	**2500 Ω Last:** **1000 Ω Last:**	7,0 dBV 0,0 dBV
Eigenrauschen äquivalenter Schalldruckpegel, A-bewertet, typisch	15,0 dB Schalldruckpegel	
Gleichtaktunterdrückung 20 bis 20,000 Hz	≥55 dB	
Betriebstemperaturbereich	-18°C (0°F) bis 57°C (135°F)	
Lagerungstemperaturbereich	-29°C (-20°F) bis 74°C (165°F)	
Relative Betriebsfeuchtigkeit	0 bis 95%	
Polarität	Positiver Druck an der Membran erzeugt positive Spannung an Pin 2 in Bezug auf Pin 3.	
Gehäuse	Seidenmatt glänzender schwarzer vinyl-lackierter Griff aus Aluminiumlegierung und Grill mit Edelstahl-Abschirmung	
Versorgungsspannungen	11–52 V DC[4] Phantomspeisung (IEC-61938), <2,0 mA	
Nettogewicht	76 g (2,7 oz.)	

[1] 1 Pa=94 dB SPL

[2]Gesamtklirrfaktor des Mikrofon-Vorverstärkers, wenn der anliegende Eingangssignalpegel beim angegebenen Schalldruckpegel zum Kapselausgang äquivalent ist.

[3]Signalrauschabstand ist die Differenz zwischen 94 dB Schalldruckpegel und dem äquivalenten Schalldruckpegel des Eigenrauschens mit Bewertungskurve A.

[4]Alle Spezifikationen wurden bei Phantomspeisung mit 48 V Gleichspannung gemessen. Das Mikrofon funktioniert bei geringerer Spannung, jedoch mit etwas verringerter Leistung und Empfindlichkeit.

Descripción general

El VP82 es un micrófono de cañón profesional para la captación y refuerzo de sonido. El VP82 es compacto y liviano, cuenta con una apertura amplia y rechazo excelente de fuentes fuera de su eje principal y es la alternativa económica y confiable para producciones de audio/video con micrófono montado en cámara.

Características

- Micrófono de primera para producciones con la calidad, durabilidad y confiabilidad de Shure
- Patrón polar uniforme sumamente direccional optimizado para captar a distancia
- Bajo nivel de ruidos inherentes y señal de salida de nivel alto
- Su diseño liviano y compacto admite el uso prolongado, reduciendo al mínimo la fatiga del operador que se atribuye a muchos otros modelos de micrófonos de cañón
- El preamplificador clase A, discreto y sin transformador, ofrece transparencia de reproducción, respuesta rápida a efectos transitorios sin distorsión cruzada, a la vez que minimiza los niveles de distorsión armónica y de intermodulación
- Fabricado con aluminio de calidad de aviación para resistir el desgaste y maltrato
- Funciona en una amplia gama de condiciones de temperatura y humedad

Accesorios especiales Rycote

Shure ofrece soluciones Rycote® de soportes amortiguados y protectores contra el viento, diseñadas para los micrófonos de cañón Shure serie VP.

Protección contra viento

Utilice el paravientos de espuma provisto para reducir los ruidos causados por el viento. Para una mejor protección, Shure ofrece dos paravientos Rycote® de primera calidad:

- **Paravientos Softie:** Atenúa hasta 25 dB de ruidos causados por el viento.
- **Juego de paravientos amortiguado:** Atenúa hasta 38 dB de ruidos causados por el viento, a la vez que preserva frecuencias altas críticas. Los montajes amortiguados Lyre incluidos proporcionan hasta 25 dB de aislamiento.

Montajes amortiguados

Shure ofrece cuatro montajes Rycote® Softie Lyre para reducir los ruidos causados por el manejo y las vibraciones de baja frecuencia por hasta 15 dB:

- **InVision Video:** Se fija directamente en una zapata de cámara estándar.
- **Adaptador para pinza de cámara (CCA):** Se ajusta a una pinza de cámara estándar.
- **Empuñadura tipo pistola:** Montaje de mano ajustable.

Nota: Todos los montajes Softie Lyre (salvo el InVision Video) tienen adaptadores con roscas hembra de 3/8 pulg y 5/8 pulg para ofrecer alternativas adicionales de montaje.

Empaquetadura de conector XLR

Este micrófono lleva un pequeño anillo de caucho corrugado en el conector XLR para absorber el juego mecánico entre el micrófono y el cable. Muchos cables de alto rendimiento se fabrican con un reborde de caucho en el XLR-F para el mismo propósito. Cuando se conecta este micrófono a un cable con un conector XLR-F con reborde de caucho, quite el anillo de caucho corrugado del micrófono para asegurar un ajuste correcto.

Impedancia de carga

La capacidad máxima de SPL, el nivel de limitación y la gama dinámica varían con la impedancia de carga de entrada del preamplificador al cual se conecta el micrófono. Shure recomienda una impedancia de carga de entrada mínima de 1000 ohmios. La mayoría de los preamplificadores para micrófonos modernos satisface este requisito. La impedancia más alta da como resultado un mejor desempeño para estas especificaciones.

Requisitos de alimentación

Este micrófono requiere alimentación phantom y da un mejor rendimiento con una fuente de 48 VCC (IEC-61938), pero puede funcionar con fuentes de hasta 11 VCC. La mayoría de las consolas mezcladoras modernas suministra alimentación phantom y requieren el uso de un cable de micrófono **equilibrado**: XLR a XLR o XLR a TRS.

Especificaciones

Tipo de cápsula	Condensador de electreto	
Patrón polar	Supercardioide/ lobular	
Respuesta de frecuencia	90 a 20,000 Hz	
Impedancia de salida	144 Ω	
Sensibilidad voltaje con circuito abierto, a 1 kHz, típico	-36,0 dBV/Pa[1] (15,8 mV)	
Nivel de presión acústica (SPL) máx. 1 kHz con 1% THD[2]	**Carga de 2500 Ω:** **Carga de 1000 Ω:**	137,5 dB SPL 131,5 dB SPL
Relación de señal a ruido[3]	79 dB	
Rango dinámico a 1 kHz	**Carga de 2500 Ω:** **Carga de 1000 Ω:**	122,5 dB 116,5 dB
Nivel de limitación a 1 kHz, 1% THD	**Carga de 2500 Ω:** **Carga de 1000 Ω:**	7,0 dBV 0,0 dBV
Ruido autógeno SPL equivalente, Ponderación A, típico	15,0 dB SPL-A	
Rechazo en modo común 20 a 20,000 Hz	≥55 dB	
Gama de temperatura de funcionamiento	-18°C (0°F) a 57°C (135°F)	
Intervalo de temperaturas de almacenamiento	-29°C (-20°F) a 74°C (165°F)	
Humedad relativa de uso	0 a 95%	
Polaridad	Una presión positiva en el diafragma del micrófono produce un voltaje positivo en la clavija 2 con respecto a la clavija 3	
Caja	Manija de aleación de aluminio pintado de vinilo negro satinado y rejilla de malla de acero inoxidable	
Requisitos de alimentación	11–52 VCC[4] Alimentación phantom (IEC-61938), <2,0 mA	
Peso neto	76 g (2,7 oz)	

[1] 1 Pa=94 dB SPL

[2] THD del preamplificador del micrófono cuando el nivel de la señal de entrada que se aplica es equivalente a la señal de salida de la cápsula para el SPL que se especifica

[3] La relación de señal a ruido es la diferencia entre 94 dB SPL y el SPL equivalente del ruido inherente con ponderación A

[4] Todas las especificaciones medidas con fuente de alimentación phantom de 48 VCC. El micrófono funciona a voltajes más bajos, pero con niveles de limitación y de sensibilidad reducidos.

Descrizione generale

Il VP82 è un microfono a canna di fucile professionale per la ripresa e l'amplificazione del suono. Compatto e leggero, con un'ampia apertura ed un'eccellente reiezione dei suoni fuori asse, il VP82 rappresenta una scelta conveniente ed affidabile in applicazioni di produzione A/V montate su telecamera.

Caratteristiche

- Ottimo microfono in applicazioni di produzione, dotato della qualità, robustezza ed affidabilità dei prodotti Shure
- Diagramma polare uniforme, estremamente direttivo, ottimizzato per la ripresa a distanza
- Basso rumore interno ed alto livello di uscita
- Il design compatto e leggero ne agevola l'uso prolungato, riducendo l'affaticamento dell'operatore riscontrabile nell'impiego di molti microfoni a canna di fucile
- Preamplificatore in classe A, a componenti discreti, senza trasformatore per la trasparenza del suono, con risposta velocissima ai transienti, assenza di distorsione di incrocio e riduzione al minimo di distorsione armonica e di intermodulazione
- Struttura in lega di alluminio, in uso nell'industria aeronautica, resistente all'usura ed all'uso intensivo
- Utilizzabile in una vasta gamma di condizioni di temperatura e umidità

Accessori personalizzati Rycote

Shure offre soluzioni personalizzate Rycote® con montaggio a sospensione e protezione antivento per i microfoni a canna di fucile VP Shure.

Antivento

Usate l'antivento in schiuma poliuretanica in dotazione per ridurre il rumore del vento. Per una maggiore protezione, Shure offre due accessori antivento Rycote® di prima qualità, indicati di seguito.

- **Antivento Softie:** attenua il rumore del vento fino a 25 dB.
- **Kit antivento con sospensione:** attenua il rumore del vento fino a 38 dB mentre preserva le alte frequenze critiche. I supporti con sospensione Lyre sono inclusi ed offrono fino a 25 dB di isolamento.

Supporti con sospensione

Shure offre quattro supporti a Lyre Softie Rycote® per la riduzione del rumore di maneggiamento del microfono e delle vibrazioni alle basse frequenze fino a 15 dB.

- **InVision Video:** si fissa direttamente sulla slitta standard della telecamera.
- **Adattatore a morsetto per telecamera (CCA):** si inserisce in un morsetto standard per telecamera.
- **Impugnatura a pistola:** supporto portatile regolabile.

Nota: tutti i supporti a Lyre Softie (tranne InVision Video) sono dotati di adattatori femmina da 3/8" e 5/8" per opzioni supplementari di montaggio.

Guarnizione per connettore XLR

Questo microfono viene fornito con un piccolo anello in gomma ondulato nel connettore XLR che assorbe il gioco meccanico tra microfono stesso e cavo. Allo stesso scopo, molti cavi ad alta frequenza sono realizzati con uno spallamento in gomma sul connettore XLR-F. Quando collegate questo microfono ad un cavo con connettore XLR-F con spallamento in gomma, rimuovete l'anello in gomma ondulata dal microfono stesso affinchè la tenuta sia adeguata.

Impedenza di carico

Le specifiche del livello di pressione sonora (SPL), del livello di clipping in uscita e della gamma dinamica variano con l'impedenza di carico in ingresso del preamplificatore a cui è collegato il microfono. Shure consiglia un'impedenza di carico in ingresso minima di 1000 Ohm. I preamplificatori microfonici più moderni soddisfano tale requisito. Maggiore è l'impedenza, migliori sono i valori di queste specifiche.

Alimentazione

Questo microfono richiede un'alimentazione phantom e funziona in modo ottimale con una tensione di alimentazione di 48 V c.c. (IEC-61938), ma può funzionare anche con un'alimentazione minore fino a 11 V c.c. I mixer più moderni forniscono un'alimentazione phantom e richiedono l'uso di un cavo microfonico **bilanciato**: XLR-XLR o XLR-TRS.

Specifiche tecniche

Tipo di capsula	Condensatore a elettrete	
Diagramma polare	Supercardioide/ lobare	
Risposta in frequenza	90 - 20,000 Hz	
Impedenza di uscita	144 Ω	
Sensibilità tensione a circuito aperto, ad 1 kHz, tipico	-36,0 dBV/Pa[1] (15,8 mV)	
Livello di pressione sonora (SPL) massimo 1 kHz a 1% di THD[2]	**Carico di 2500 Ω:** **Carico di 1000 Ω:**	137,5 dB di SPL 131,5 dB di SPL
Rapporto segnale/rumore[3]	79 dB	
Gamma dinamica ad 1 kHz	**Carico di 2500 Ω:** **Carico di 1000 Ω:**	122,5 dB 116,5 dB
Livello di clipping ad 1 kHz, 1% di THD	**Carico di 2500 Ω:** **Carico di 1000 Ω:**	7,0 dBV 0,0 dBV
Rumore generato internamente SPL equivalente, ponderazione A, tipico	15,0 dB di SPL-A	
Reiezione di modo comune 20 - 20,000 Hz	≥55 dB	
Intervallo della temperatura di funzionamento	-18°C (0°F) - 57°C (135°F)	
Gamma di temperature a magazzino	-29°C (-20°F) - 74°C (165°F)	
Umidità relativa di esercizio	0 - 95%	
Polarità	Una pressione positiva sul diaframma produce una tensione positiva sul piedino 2 rispetto al piedino 3.	
Alloggiamento	Maniglia in lega di alluminio, con finitura a vernice vinilica, nero opaco, con schermo in acciaio inossidabile	
Alimentazione	11–52 V c.c.[4] alimentazione virtuale (IEC-61938), <2,0 mA	
Peso netto	76 g (2,7 once)	

[1] 1 Pa=94 dB SPL

[2]Quando viene applicato il segnale di ingresso, la distorsione armonica totale (THD) del preamplificatore microfonico è equivalente all'uscita della capsula al livello di pressione sonora specificato.

[3]Il rapporto segnale/rumore è la differenza tra un SPL di 94 dB e l'SPL equivalente del rumore generato internamente e misurato con filtro di ponderazione A

[4]Tutti i dati tecnici misurati con un alimentatore phantom da 48 V c.c. Il microfono funziona a tensioni inferiori, ma con campo audio e sensibilità leggermente ridotti.

Общее описание

VP82 — профессиональный линейный микрофон для восприятия и усиления звука. Компактный и легкий микрофон VP82 с широкой апертурой и превосходным подавлением внеосевых шумов — доступный по цене и надежный выбор для приложений, в которых аудио/видеопередача ведется посредством камеры с установленным на ней микрофоном.

Основные особенности

- Микрофон высшего класса, изготовленный с присущими изделиям Shure качеством, прочностью и надежностью
- Остронаправленная однородная полярная диаграмма, оптимизированная по отношению приема на удалении
- Низкий уровень собственных шумов и высокий выходной уровень
- Малый вес и компактность способствуют длительной работе оператора и сводят к минимуму его утомляемость, характерную для работы со многими типами линейных микрофонов
- Дискретный бестрансформаторный предусилитель класса A обеспечивает прозрачность, исключительно быструю переходную характеристику без ступенчатых искажений и с минимальными гармоническими и интермодуляционными искажениями
- Конструкция из авиационного алюминиевого сплава износостойка и выдерживает неправильное обращение
- Работает в широком диапазоне температур и влажности

Специализированные аксессуары Rycote

Shure предлагает специализированный амортизирующий подвес Rycote® и ветрозащитные экраны, предназначенные для линейных микрофонов Shure VP.

Защита от ветра

Используйте пенопластовый защитный экран, входящий в комплект, для уменьшения шума от ветра. Для повышенной защиты Shure предлагает два первоклассных ветрозащитных экрана Rycote®:

- **Мягкий ветрозащитный экран:** Снижает шум ветра на 25 дБ.
- **Комплект ветрозащитного подвеса:** Снижает шум ветра на 38 дБ, сохраняя при этом важные высокие частоты. В состав комплекта входят амортизирующие подвесы Lyre, обеспечивающие изоляцию до 25 дБ.

Амортизирующие опоры

Shure предлагает четыре опоры Rycote® Softie Lyre для снижения шума от манипуляций и низкочастотной вибрации на 15 дБ:

- **InVision Video:** крепится непосредственно на опору камеры.
- **Адаптер для зажима камеры (CCA):** вставляется в стандартный зажим камеры.
- **Пистолетная рукоятка:** Регулируемая ручная опора.

Примечание. Все опоры Softie Lyre (кроме InVision Video) оборудованы дополнительными установочными адаптерами с внутренней резьбой 3/8 и 5/8 дюйма.

Прокладка разъема XLR

В разъеме XLR данного микрофона находится маленькое гофрированное резиновое кольцо, предотвращающее образование механического ослабления между микрофоном и кабелем. С той же целью на разъемах XLR-F многих кабелей высокого технического уровня установлены резиновые выступы. При подключении данного микрофона к кабелю с помощью разъема XLR-F с резиновым выступом извлеките гофрированное резиновое кольцо из микрофона в целях правильной установки.

Импеданс нагрузки

Максимальный уровень звукового давления, уровень клиппирования выхода и динамический диапазон зависят от импеданса входной нагрузки предусилителя, к которому подключен микрофон. Shure рекомендует, чтобы импеданс входной нагрузки был не меньше 1000 Ом. Большинство современных предусилителей микрофонов удовлетворяет этому требованию. Более высокий импеданс приводит к улучшению рабочих характеристик.

Питание

Для этого микрофона требуется фантомное питание. Лучше всего он работает с питанием 48 В (IEC-61938), но может работать и с напряжением всего 11 В. Большинство современных микшеров обеспечивает фантомное питание и требует использования **уравновешенного** микрофонного кабеля XLR – XLR или XLR – TRS.

Технические характеристики

Тип картриджа	Электретный конденсатор	
Диаграмма направленности	Суперкардиоидная/ лепесток	
Амплитудно-частотная характеристика	90 до 20,000 Гц	
Выходной импеданс	144 Ом	
Чувствительность напряжение разомкнутой цепи, при 1 кГц, типично	-36,0 дБВ/Па[1] (15,8 мВ)	
Максимальный уровень звукового давления (УЗД) 1 кГц при КНИ 1%[2]	**Нагрузка 2500 Ом:** **Нагрузка 1000 Ом:**	137,5 дБ УЗД 131,5 дБ УЗД
Отношение сигнал/шум[3]	79 дБ	
Динамический диапазон при 1 кГц	**Нагрузка 2500 Ом:** **Нагрузка 1000 Ом:**	122,5 дБ 116,5 дБ
Уровень клиппирования при 1 кГц, КНИ 1%	**Нагрузка 2500 Ом:** **Нагрузка 1000 Ом:**	7,0 дБВ 0,0 дБВ
Собственный шум эквивалентный УЗД, по шкале A, типично	15,0 дБ УЗД	
Ослабление синфазных сигналов 20 до 20,000 Гц	≥55 дБ	
Диапазон рабочих температур	-18°C (0°F) до 57°C (135°F)	
Диапазон температуры хранения	-29°C (-20°F) до 74°C (165°F)	
Рабочая относительная влажность	0 до 95%	
Полярность	Положительное давление на мембрану создает положительное напряжение на контакте 2 относительно контакта 3	
Корпус	Ручка из алюминиевого сплава с матовой черной виниловой окраской и решетка с экраном из нержавеющей стали	
Питание	11–52 В постоянного тока[4] фантомное питание (IEC-61938), <2,0 мА	
Масса нетто	76 г (2,7 унций)	

[1] 1 Pa=94 dB SPL

[2]Полный коэффициент гармонических искажений (THD) предусилителя микрофона при действии входного сигнала эквивалентен выходу картриджа при заданном УЗД.

[3]Отношение сигнал/шум — это разность УЗД 94 дБ и эквивалентного УЗД собственного шума, измеренная по шкале A

[4]Все характеристики измерены при фантомном источнике питания 48 В пост. тока. Микрофон работает при более низких напряжениях, но несколько снижаются динамический диапазон и чувствительность.

概要

VP82は収音およびSR用のプロフェッショナル・ショットガンマイクロホンです。 コンパクトかつ軽量、ワイド開口部と優れた収音軸外の排除性能により、VP82はカメラ装着型のA/Vメディア制作用として手頃で信頼性の高い製品です。

機能

- Shure品質・耐久性・信頼性を備えたプレミア制作用マイクロホン
- 遠隔収音に最適な高指向特性
- 低セルフノイズ、高出力レベル
- 軽量、コンパクト設計により長時間使用が可能で、多くのショットガンマイクロホンに付き物のオペレーターの疲労を最小限に抑えます。
- 高品位のA級トランスレスタイプのプリアンプにより、高い透明度と極めて早いトランジェントレスポンスを提供しながらもクロスオーバー歪みがなく、高調波歪みや相互変調歪みも低減
- 磨耗や酷使に耐える航空機グレードのアルミニウム合金製ボディを採用
- 広範囲な温度や湿度条件で動作

Rycoteカスタムアクセサリー

Shureは、Shure VPショットガンマイクロホン用に設計されたRycote®サスペンションマウントおよびウィンドプロテクション製品を提供します。

ウィンドプロテクション

ウィンドノイズを低減させるには付属のフォームウィンドスクリーンを使用します。さらに保護機能を高めるために、Shureでは2種類のプレミアム仕様のRycote®ウィンドシールドアクセサリーを用意しています。

- **ソフティウィンドシールド：**ウィンドノイズを最大25 dB減衰させます。
- **サスペンションウィンドシールドキット：**重要な高周波域を保ちながらウィンドノイズを最大38 dB減衰させます。付属のライアサスペンションマウントは最大25 dBのアイソレーションを備えています。

サスペンションマウント

Shureでは、最大15 dBのハンドリングノイズと低周波数振動を低減できる4種類のRycote®ソフティライアマウントを用意しています。

- **InVision Video：** 標準カメラシューに直接固定します。
- **カメラクランプアダプタ（CCA）：** 標準カメラクランプに装着します。
- **ピストルグリップ：** 調節式ハンドヘルドマウントです。

注: ソフティライアマウント（InVision Videoを除く）のすべてに、3/8 – 5/8インチ・メス型スレッドアダプターが付属し、他のマウントオプションを使用することができます。

XLRコネクタガスケット

このマイクロホンは、XLRコネクター内に波形のゴムリングが付属しており、マイクロホンとケーブル間の機械的なゆるみを吸収します。 多くの高性能ケーブルは同じ目的のためXLRメスコネクターにゴム製のショルダーを備えています。 このマイクロホンをゴム製ショルダーのXLRメスコネクターでケーブルに接続する際には、正しく装着できるようにマイクロホンから波型ゴムリングを外します。

負荷インピーダンス

最大許容SPL、出力クリッピングレベル、及びダイナミックレンジは、マイクロホンに接続されたプリアンプの入力負荷インピーダンスにより異なります。 Shureでは、1000Ωの最低入力負荷インピーダンスを推奨します。 最新のマイクロホンプリアンプはこの要件を満たしています。 これらの仕様については、インピーダンスが高いほどパフォーマンスが上がります。

使用電源

このマイクロホンにはファンタム電源が必要で、DC48 V（IEC-61938）が動作に最適ですが、最低DC11 Vでも動作させることができます。 最近のほとんどのミキサーにはファンタム電源が備えられています。ファンタム電源の供給には**バランス**のマイクロホンケーブルが必要です。 XLR-XLRまたはXLR-TRSケーブルを必ず使用してください。

仕様

カートリッジタイプ	エレクトレットコンデンサー	
指向特性	スーパーカーディオイド/はローブ	
周波数特性	90 ~ 20,000 Hz	
出力インピーダンス	144 Ω	
感度 開回路電圧, @ 1 kHz, 標準	-36.0 dBV/Pa[1] (15.8 mV)	
最大SPL 1% THDで1 kHz[2]	**2500 Ω負荷:** **1000 Ω負荷:**	137.5 dB SPL 131.5 dB SPL
S/N比[3]	79dB	
ダイナミックレンジ @ 1 kHz	**2500 Ω負荷:** **1000 Ω負荷:**	122.5dB 116.5dB
クリッピングレベル @ 1 kHz, 1% THD	**2500 Ω負荷:** **1000 Ω負荷:**	7.0 dBV 0.0 dBV
自己雑音 等価SPL, Aウェイト, 標準	15.0 dB SPL-A	
同相除去 20 ~ 20,000 Hz	≥55dB	
動作温度範囲	-18°C (0°F) ~ 57°C (135°F)	
保管温度範囲	-29°C (-20°F) ~ 74°C (165°F)	
動作相対湿度	0 ~ 95%	
極性	ダイヤフラムへの正の圧力により、3番ピンに対して2番ピンに正電圧が生成される	
外装	サテンブラック仕上げのビニール塗装アルミ合金製ハンドルとステンレススチールスクリーン付きグリル	
使用電源	11~52 V DC[4] ファンタム電源 (IEC-61938), <2.0 mA	
質量	76 g (2.7 オンス)	

[1] 1 Pa=94 dB SPL

[2]入力信号を加えた時のマイクロホンプリアンプのTHDは、所定のSPLにおけるカートリッジ出力と等価となります。

[3]S/N比は、94dB SPLと自己雑音の等価SPLとの差となります。Aウェイト。

[4]仕様はすべてDC48 Vファンタム電源使用時における測定のものです。このマイクロホンはこれよりも低い電圧でも作動しますが、ヘッドルームと感度は若干減少します。

일반 설명

VP82는 전문적인 SR에 사용되는 샷건 마이크입니다. 작고 가벼우며, 넓은 구경과 뛰어난 비선호축 거부율을 가진 VP82는 카메라가 장착된 A/V 미디어 제작용 장비에 경제적이며 신뢰성 있는 선택입니다.

특징

- Shure의 품질, 내구성 및 신뢰성을 자랑하는 최고의 라이브 프로덕션 마이크.
- 원거리 픽업에 최적화된 고도의 지향성, 균일한 극성 패턴.
- 낮은 자체 잡음 및 높은 출력 레벨
- 경량의 컴팩트한 설계로 오랜 시간 사용이 가능하며 샷건 마이크에 따른 사용자의 피로를 최소화합니다.
- 클래스 A의 독립된 트랜스포머리스 프리앰프는, 명료함과 극도로 빠른 순간 응답, 비 크로스오버 왜곡, 하모닉 및 인터모듈레이션 왜곡을 최소화합니다.
- 비행기에 사용되는 알루미늄 합금 구조로 마모와 험한 사용에도 문제가 없습니다.
- 광범위한 온도와 습도에서 작동.

Rycote 커스텀 액세서리

Shure 에서는 Shure VP 샷건 마이크에 최적화된 커스텀 Rycote® 서스펜션 마운팅과 바람막이 솔루션을 제공합니다.

바람막이

제공된 폼 윈드스크린으로 바람으로 인한 잡음을 줄일 수 있습니다. 더욱 뛰어난 보호를 위해, Shure는 두 개의 프리미엄 Rycote® 바람막이 액세서리를 제공합니다:

- **Softie Windshield:** 바람으로 인한 잡음을 최대 25 dB 감쇄시킵니다.
- **서스펜션 윈드실드 키트:** 중요한 고주파수 대역을 보존하면서도 바람으로 인한 잡음을 최대 38 dB 감쇄시킵니다. 포함된 Lyre 서스펜션 마운트가 최대 25dB의 차단효과를 제공합니다.

서스펜션 마운트

Shure 에서는 4개의 Rycote® Softie Lyre Mounts 를 제공하여 취급 시 소음과 저 주파수 대역으로 인한 진동을 최대 15 dB까지 줄입니다 :

- **InVision Video:** 표준 카메라 슈에 직접 고정됩니다.
- **카메라 클램프 어댑터 (CCA):** 표준 카메라 클램프에 적합합니다.
- **피스톨 그립:** 조절이 가능한 핸드헬드 마운트.

주: 모든 Softie Lyre Mounts (InVision Video제외)는 3/8"와 5/8" 암 나사 어댑터를 장착하여 추가 마운팅 옵션을 가능하게 합니다.

XLR 커넥터 개스킷

이 마이크는 XLR 커넥터에 소형 주름 고무를 제공하여 마이크와 케이블 사이의 기계적인 느슨함을 없애줍니다. 많은 최첨단 케이블이 동일한 목적으로 XLR-F 에서 고무 슐더와 함께 제작됩니다. 이 마이크를 고무 슐더 XLR-F 커넥터로 케이블에 연결할 때, 해당 마이크에서 주름 고무 링을 제거하여 제대로 들어맞도록 하십시오.

부하 임피던스

최대 SPL 성능, 출력 클리핑 레벨, 다이내믹 레인지는 마이크에 연결하는 프리앰프의 입력 부하 임피던스에 따라 다양합니다. Shure는 1000 Ohms의 최소 입력 부하 임피던스를 권장합니다. 대부분의 최근 마이크 프리앰프는 이 요건을 충족합니다. 임피던스가 높을수록 해당 사양에 대해 더욱 좋은 성능으로 나타납니다.

전력 사양

이 마이크는 팬텀 전원을 필요로 하며 48 V DC 전원공급 (IEC-61938)에서 최고의 성능을 보이지만, 최저 11V DC에서도 사용이 가능합니다. 대부분의 현대 믹서는 팬텀 전원을 제공하며 **밸런스드** 마이크 케이블의 사용을 요구합니다: XLR-to-XLR 또는 XLR-to-TRS.

사양

카트리지 유형	일렉트릿 콘덴서	
극성 패턴	초지향성/심장형	
주파수 응답	90 to 20,000 Hz	
출력 임피던스	144 Ω	
감도 개방 회로 전압, 1 kHz에서, 일반	-36.0 dBV/Pa[1] (15.8 mV)	
Maximum SPL 1% THD 에서 1kHz[2]	**2500 Ω 부하:** **1000 Ω 부하:**	137.5 dB SPL 131.5 dB SPL
신호 대 잡음비[3]	79 dB	
다이내믹 레인지 1 kHz에서	**2500 Ω 부하:** **1000 Ω 부하:**	122.5 dB 116.5 dB
클리핑 레벨 1 kHz에서, 1% THD	**2500 Ω 부하:** **1000 Ω 부하:**	7.0 dBV 0.0 dBV
셀프 노이즈 SPL 에 준하는, A-weighted, 일반	15.0 dB SPL-A	
CMR (Common Mode Rejection) 20 to 20,000 Hz	≥55 dB	
작동 온도 범위	-18°C (0°F) to 57°C (135°F)	
저장 온도 범위	-29°C (-20°F) to 74°C (165°F)	
작동 상대 습도	0 to 95%	
극성	다이어프램 상의 양압은 핀 2에서 핀 3 대비 양전압을 생성합니다.	
외장 케이스	사틴 블랙 비닐 페인트 알루미늄 합금 핸들 및 스테인레스 스틸 스크린 그릴	
전력 사양	11–52 V DC[4] 팬텀 파워 (IEC-61938), <2.0 mA	
순중량	76 g (2.7 oz.)	

[1] 1 Pa=94 dB SPL
[2]입력 신호 수준을 적용할 때 마이크 프리앰프의 THD 는 특정 SPL 의 카트리지 출력과 동일합니다.
[3]신호 대 잡음비는 94 dB SPL과 셀프 노이즈 equivalent SPL, A-weighted의 차이임
[4]모든 규격은 48 Vdc 팬텀 전력 공급으로 측정되었습니다. 이 마이크는 낮은 전압에서 작동하지만, 다소 감소된 헤드룸과 민감도로 동작합니다.

常规说明

VP82 是专业型的短枪式话筒，可用于声音采集和扩声应用。 VP82 外形紧凑，重量轻，经济可靠，同时具有宽指向和出色的离轴抑制特性，可采用摄像机安装方式，特别适用于音视频媒体制作应用。

特性

- 集舒尔高品质、耐用性和可靠性于一身，精心打造适用于现场制作的高级话筒。
- 具有适用于远程拾音的良好的指向性，以及一致的指向性图样。
- 具有较低的自身噪声和高输出电平
- 轻量型的紧凑设计能够实现更长的工作时间，将操作枪式话筒的疲劳感降到最低
- A 类独立式无变压器的前置放大器，能够确保声音的清晰度，实现极快的瞬态响应，不会产生交叉失真，并且能够将谐波及互调失真降至最低水平
- 航空铝合金材质打造，坚固耐磨
- 可在广泛的温度和湿度范围环境下工作

Rycote 的定制附件

舒尔能够提供专门为舒尔 VP 枪式话筒设计的定制 Rycote®悬挂式固定支架和防风解决方案。

防风设计

使用附带的海绵防风罩可降低风噪声。为了获得更好的保护，舒尔提供了两个高级 Rycote®防风罩附件：

- **柔性防风罩：**最多可降低 25 dB 风噪声。
- **悬挂式防风罩套装：**可在保留关键的高频部分情况下，最多降低 38 dB 风噪。附带的 Lyre悬挂式固定支架可提供最高 25 dB 的隔音效果。

悬挂式固定支架

舒尔提供了四个 Rycote® Softie Lyre 固定支架，最大可降低 15 dB 的手持噪声和低频振动噪声：

- **InVision 摄像机安装套件 ：**可以直接固定到摄像机的标准热靴。
- **相机夹具转接器 (CCA)：**可以固定到相机标准夹具。
- **枪柄式手柄：**可调节手持固定支架。

注意：除 InVision 摄像机安装套件外 ，所有 Softie Lyre 固定支架都配备了 3/8 英寸和 5/8 英寸内螺纹转接头（可用于额外的固定选配件）。

XLR接插件衬垫

本话筒在 XLR 接插件中配备了一个波纹状橡胶小垫圈，它可以减少话筒与线缆因松旷导致的噪声。许多高级线缆也为达到此目的在 XLR-F 中设置了橡胶衬垫。在将本话筒连接到带有橡胶衬垫 XLR-F 接插件的缆线时，应将话筒上的波纹状橡胶垫圈取下，以确保正确固定。

负载阻抗

适用于高声压级SPL 应用，具有输出限幅电平，以及动态范围随不同的话筒连接到前置放大器时因为负载阻抗不同而变化的特性。 舒尔推荐的最小输入负载阻抗为 1000 欧姆。 大多数现代话筒前置放大器均符合此要求。 更高的阻抗具有可满足这些技术参数的更好性能。

电源要求

本话筒需要配备幻像电源，在采用 48 伏直流电源部件 (IEC-61938) 情况下可获得最佳效果，但是它最低可以使用 11 伏直流电源工作。 大多数现代混音器都可以提供幻象电源，并需要使用**平衡**话筒线： XLR 到 XLR 或 XLR 到 TRS。

规格

话筒头类型	驻极体电容器	
指向性形状	超心形指向性/的叶形	
频率响应	90 到 20,000 赫兹	
输出阻抗	144 Ω	
灵敏度 开路电压, @ 1 千赫, 典型	-36.0 分贝伏/帕[1] (15.8 毫伏)	
最大声压级 1% THD 下 1 千赫[2]	**2500 欧姆负载:** **1000 欧姆负载:**	137.5 分贝声压级 131.5 分贝声压级
信噪比[3]	79 dB	
动态范围 @ 1 千赫	**2500 欧姆负载:** **1000 欧姆负载:**	122.5 dB 116.5 dB
削波电平 @ 1 千赫, 1% THD	**2500 欧姆负载:** **1000 欧姆负载:**	7.0 dBV 0.0 dBV
自噪声 等同声压级, A-加权, 典型	15.0 分贝声压级	
共模抑制 20 到 20,000 赫兹	≥55 dB	
工作温度范围	-18°C (0°F) 到 57°C (135°F)	
存储温度范围	-29°C (-20°F) 到 74°C (165°F)	
工作相对湿度	0 到 95%	
极性	震膜上的正压力能够在针脚 2 上产生相对针脚 3 的正电压	
外壳	珍珠黑聚乙烯涂层铝合金把手和带有不锈钢网的滤网	
电源要求	11–52 V DC[4] 幻像电源 (IEC-61938), <2.0 mA	
净重	76 克 (2.7 盎司)	

[1] 1 Pa=94 dB SPL

[2]在指定的声压级下，输入信号等于话筒头输出时话筒前置放大器的总谐波失真。

[3]信噪比是 94 dB 声压级和自身噪声A权重同等声压级之间的差额

[4]所有产品规格测量均为使用 48 伏直流幻像电源得出。话筒可在更低的电压下工作，但是动态余量和灵敏度会略微降低。

Furnished Accessories

Accessoires fournis
Mitgeliefertes Zubehör
Accesorios suministrados
Accessori in dotazione
Принадлежности, входящие в комплект
付属アクセサリー
기본 제공 액세서리
提供的附件

Zippered Carrying Bag

Fourre-tout pour le transport à fermeture éclair
Tragetasche mit Reißverschluss
Bolsa para transporte con cremallera
Custodia con cerniera, adatta per il trasporto
Футляр на застежке-молнии
ジッパー付きキャリングバッグ
지퍼가 부착된 휴대용 백
拉链便携包

95A2313

Foam Windscreen

Bonnette anti-vent en mousse
Schaumstoff-Windschutz
Paravientos de espuma
Antivento in schiuma poliuretanica
Пенопластовый ветрозащитный экран
フォームウィンドスクリーン
폼 윈드스크린
海绵防尘罩

A89SW

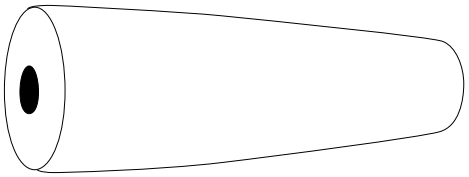

5/8” to 3/8” Thread Adapter	31A1856
Adaptateur de filetage 5/8” à 3/8”	
5/8 Zoll zu 3/8 Zoll Gewindeadapter	
Adaptador roscado de 5/8 a 3/8 pulg	
Adattatore con filettatura da 5/8 a 3/8 di pollice	
Резьбовой переходник 5/8 на 3/8 дюйма	
5/8” – 3/8”ネジアダプター	
5/8” 에서 3/8” 스레드 어댑터	
5/8 英寸至 3/8 英寸螺纹转接器	

Microphone Clip	A57F
Pince de microphone	
Mikrofonklemme	
Pinza para micrófono	
Clip per microfono	
Зажим для микрофона	
マイククリップ	
마이크 클립	
话筒夹	

Optional Accessories

Accessoires en option
Optionales Zubehör
Accesorios opcionales
Accessori in opzionali
Дополнительные принадлежности
オプションの付属品
옵션 액세서리
可选配附件

Rycote® Windshield Kit

Kit de bonnette de protection
Windschutzsatz
Juego de paravientos
Kit antivento
Комплект ветрозащитного подвеса
ウィンドシールドキット
윈드쉴드 키트
防风套件

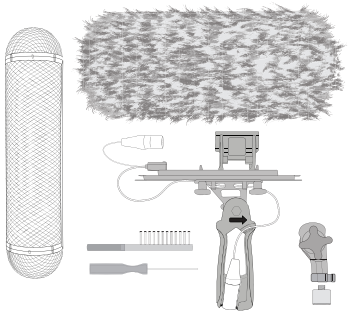

A89SW-KIT

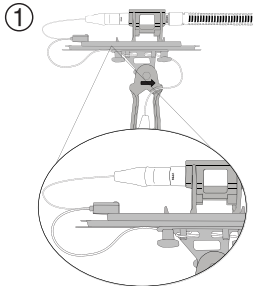

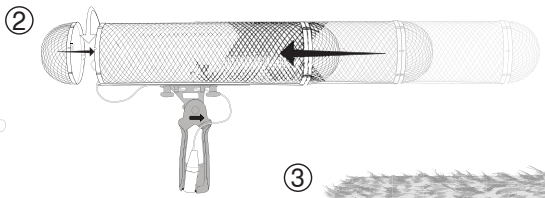

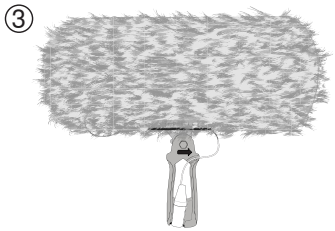

Rycote® Softie Windshield

Bonnette de protection Softie

Softie-Windschutz

Paravientos Softie

Antivento Softie

Ветрозащитный экран Softie

ソフティウィンドシールド

Softie Windshield:

柔性防风罩

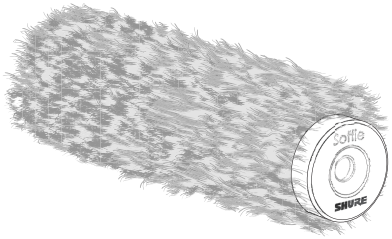

A89SW-SFT

Rycote® Softie Lyre Mount with InVision Video (Shoe)

Monture Softie Lyre avec InVision Video (griffe)

Softie Lyre-Erschütterungsabsorber mit InVision Video (Schuh)

Montaje Softie Lyre con InVision Video (zapata)

Supporto a lira Softie con InVision Video (slitta)

Опора Softie Lyre Mount с InVision Video (башмак)

用InVisionビデオ（シュー）使用ソフティリラマウント

InVision Video (Shoe)를 사용하는 Softie Lyre Mount

的带 InVision Video 热靴 Softie Lyre 固定件

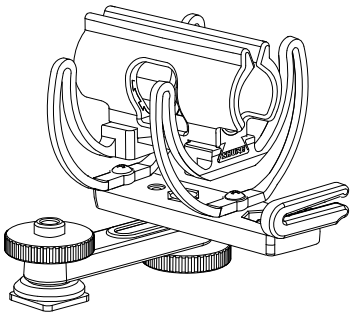

A89M-SH

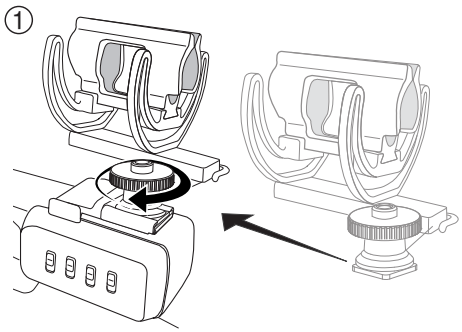

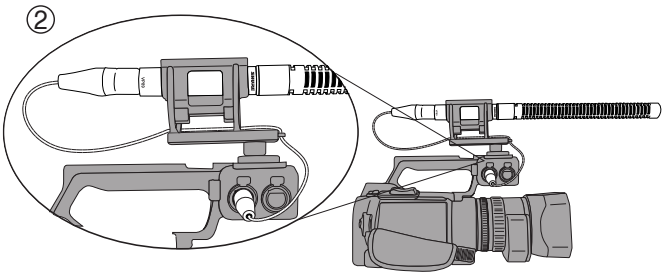

Rycote® Softie Lyre Mount with Pistol Grip

Monture Softie Lyre avec poignée-pistolet

Softie Lyre-Erschütterungsabsorber mit Pistolengriff

Montaje Softie Lyre con empuñadura tipo pistola

Supporto a lira Softie con impugnatura a pistola

Опора Softie Lyre Mount с пистолетной рукояткой

ピストルグリップ使用ソフティリラマウント

용 피스톨 그립을 사용하는 Softie Lyre Mount

的手枪式握把的 Softie Lyre 固定件

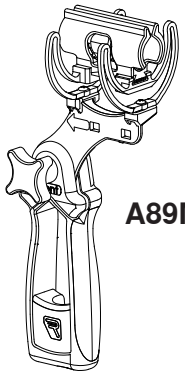

A89M-PG

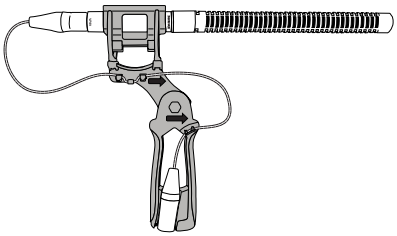

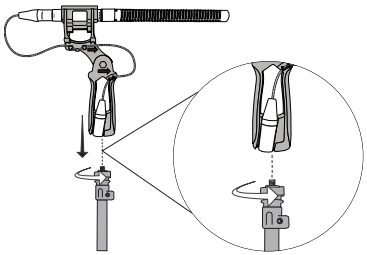

Rycote® Softie Lyre Mount with Camera Clamp Adapter

Monture Softie Lyre avec adaptateur de pince pour caméra

Softie Lyre-Erschütterungsabsorber mit Kameraklemmadapter

Montaje Softie Lyre con adaptador para pinza de cámara

Supporto a lira Softie con adattatore del morsetto per videocamera

Опора Softie Lyre Mount с адаптером CCA

用カメラクランプアダプタ使用ソフティリラマウント

용 카메라 클램프 어댑터를 사용하는 Softie Lyre Mount

的相机夹具转接器 Softie Lyre 固定件

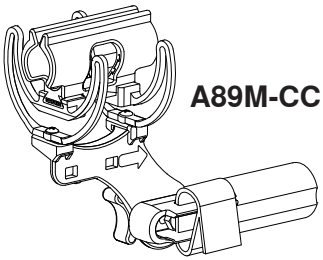

A89M-CC

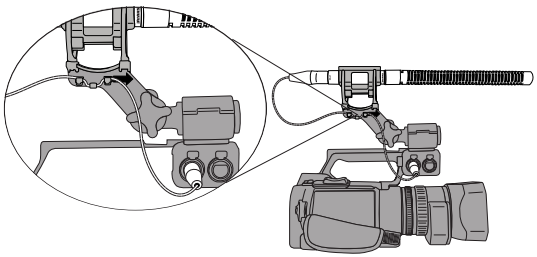

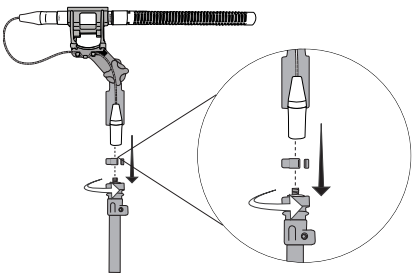

VP82

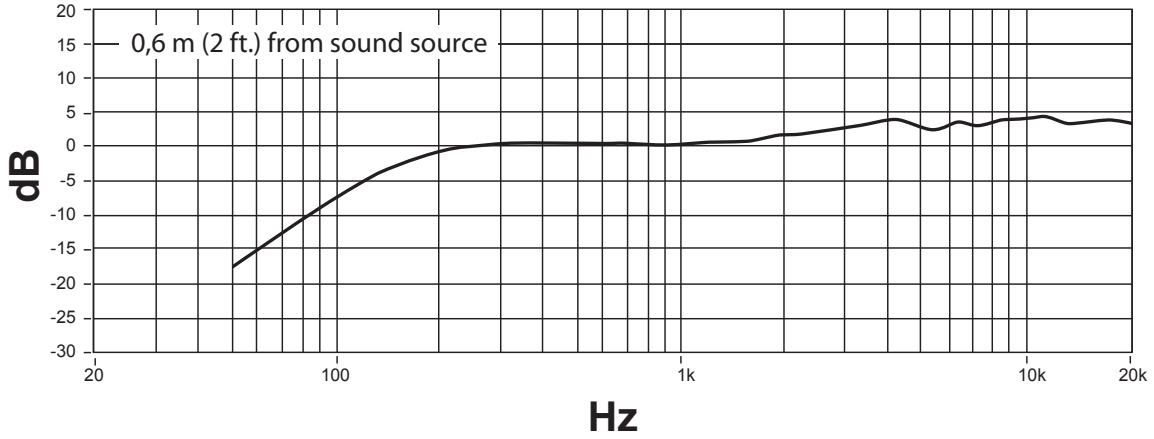
0,6 m (2 ft.) from sound source
dB
20
15
10
5
0
-5
-10
-15
-20
-25
-30
20
100
1k
10k
20k
Hz

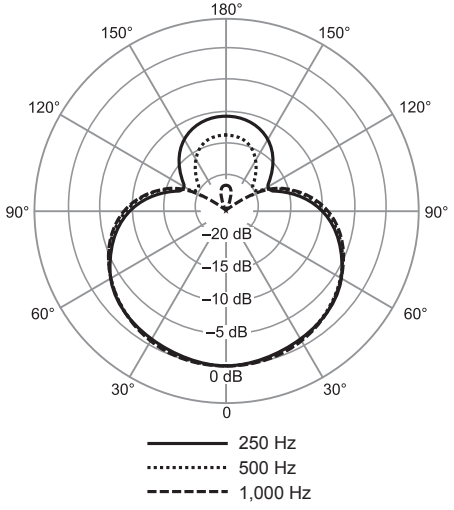
180°
150°
150°
120°
120°
90°
90°
60°
60°
30°
30°
0
–20 dB
–15 dB
–10 dB
–5 dB
0 dB
250 Hz
500 Hz
1,000 Hz

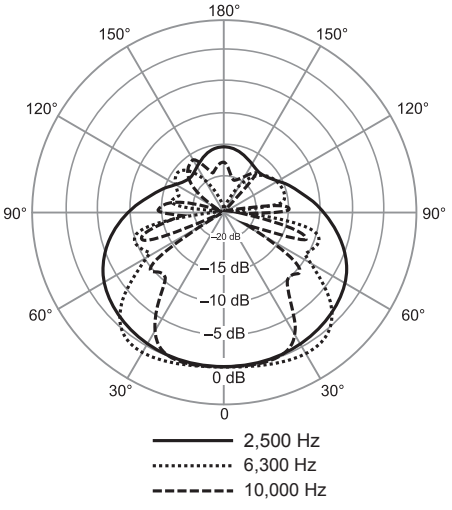
180°
150°
150°
120°
120°
90°
90°
60°
60°
30°
30°
0
–20 dB
–15 dB
–10 dB
–5 dB
0 dB
2,500 Hz
6,300 Hz
10,000 Hz

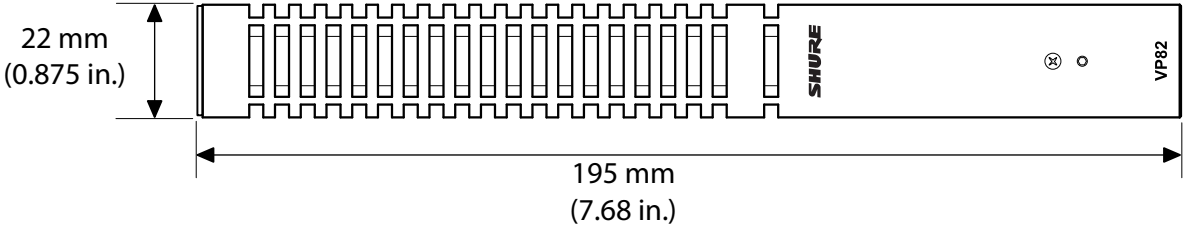
22 mm
(0.875 in.)
SHURE
VP82
195 mm
(7.68 in.)

SHURE®

LEGENDARY
PERFORMANCE™

©2014 Shure Incorporated